RZUT STROPU

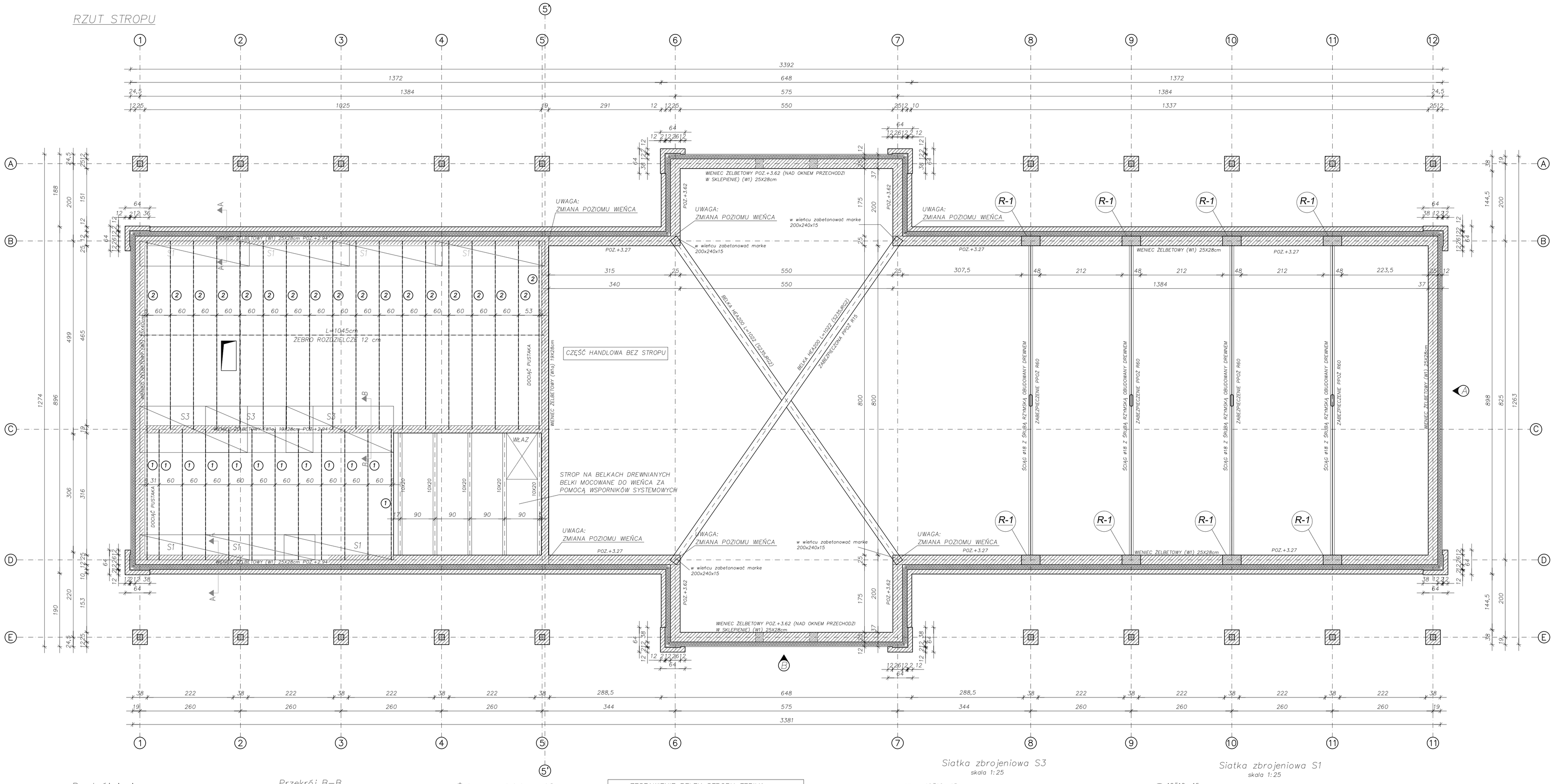

Przekrój A–A

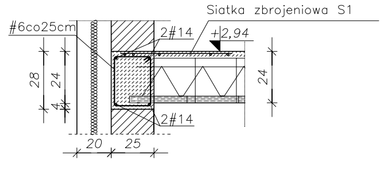

Przekrój B–B

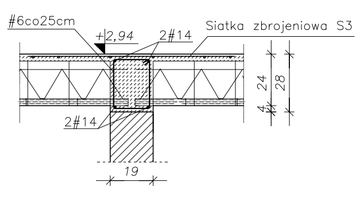

Żebro rozdzielcze 12cm

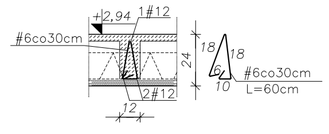

A B WIDOK ŚCIAN

ZESTAWIENIE BELEK STROPU TERIVA		
Oznaczenie	Długość mod. [cm]	Ilość [szt.]
Nr 1	L=338 cm	12
Nr 2	L=487 cm	18

UWAGA:

1. Na ścianach nośnych oraz zewnętrznych wylać wieniec żelbetowy wysokości 28cm z betonu klasy min. C20/25 zbrojony stalą AIIIN RB500W w postaci 4#14. Strzemiona wykonać jako pojedyńcze ze stali klasy AI St3S z prętów #6 rozmieszczonych co 25 cm
2. Żebra rozdzielcze gr.12cm zbroić prętami 3#12 ze stali tj. wieńce. Strzemiona #6 ze stali AI St3S rozmieścić co 30 cm.
3. Płytę stropową wraz z nadbetonem wykonać z betonu klasy C20/25
4. Wszystkie spoiny wykonać gr.5mm

Siatka zbrojeniowa S3

skala 1:25

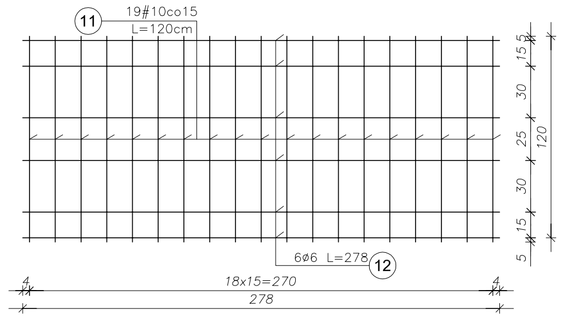

Siatka zbrojeniowa S1

skala 1:25

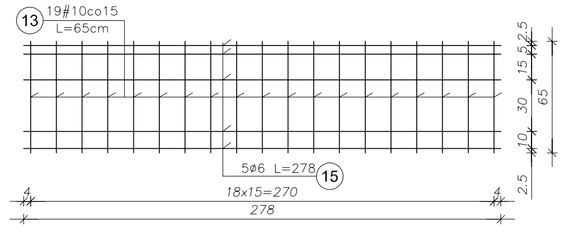

WSZYSTKIE PRAWA ZASTRZEŻONE.
POWIELANIE LUB WYKORZYSTYWANIE, NIEZGODNIE Z PRZEZNACZENIEM BEZ ZGODY WŁAŚCICIELA DOKUMENTACJI ZABRONIONE

WABUD

JEDNOSTKA PROJEKTOWA:
"WABUD" mgr. inż. Jakub Woźniak ul. Warszawska 79 98-100 Łask

TEMAT:
BUDOWA TARGOWISKA "MÓJ RYNEK" W SZADKU Z INFRASTRUKTURĄ TOWARZYSZĄCĄ- "PROJEKT BUDYNKU DO PROMOCJI PRODUKTÓW LOKALNYCH"

ADRES:
Działka nr. 309, 307 obr 10 w Szadku przy ul. Sieradzkiej

INWESTOR:
GMINA I MIASTO SZADEK

PROJEKTANT: mgr inż. Jakub Woźniak upr. bud. nr LOD/1546/PWOK/10

SPRAWDZAJĄCY: mgr inż. Adam Woźniak upr. bud. nr LOD/1535/PWOK/10

OPRACOWANIE:

STADIUM:	RYSUNEK:	
Projekt budowlany	RZUT STROPU	
BRANŻA: KONSTRUKCJA	SKALA 1:50	ARKUSZ: K2
DATA: MARZEC 2012 r.		

Size A1