DETAL STOPY FUNDAMENTOWEJ
Skala 1:5

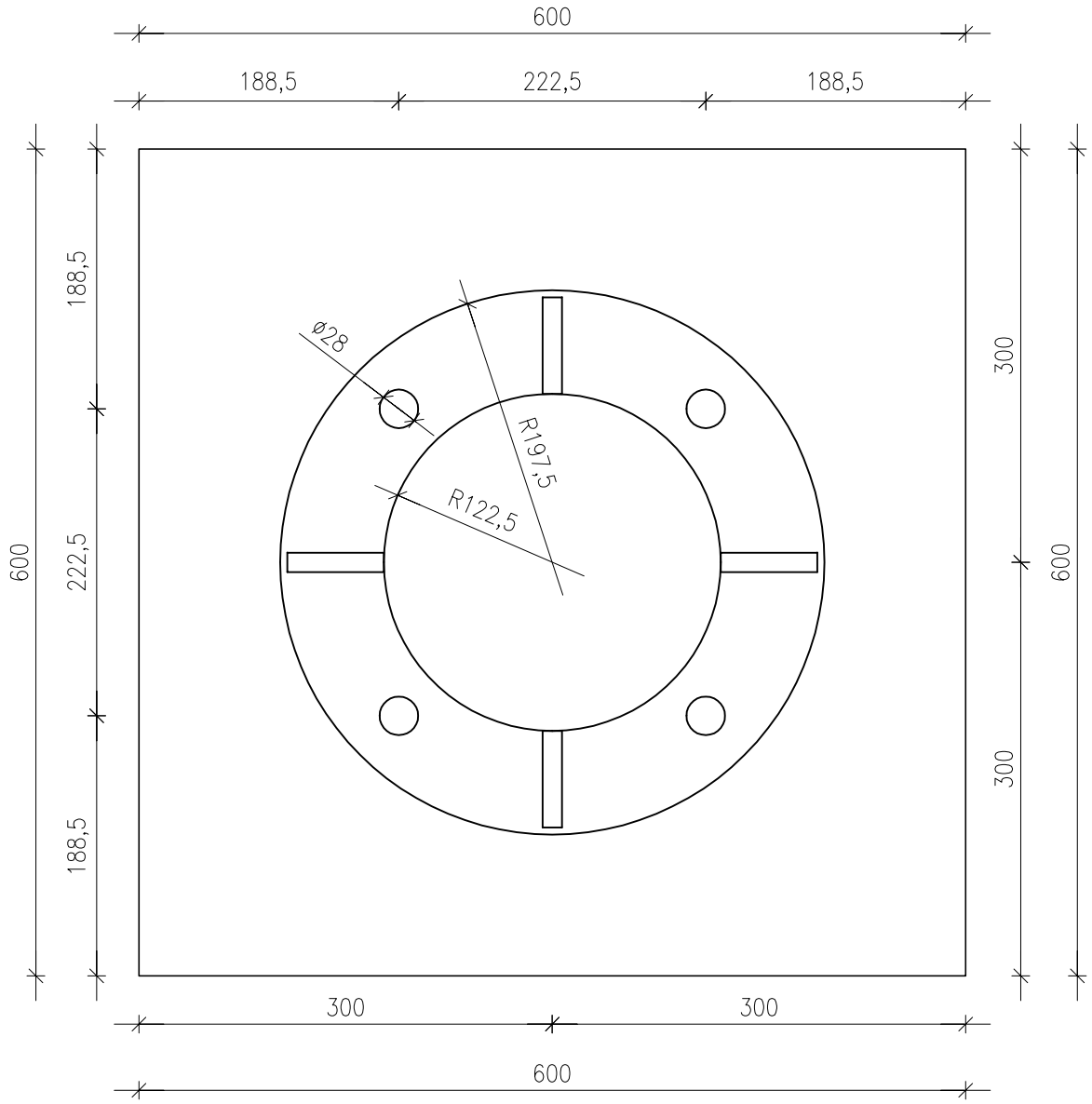

Poz. 1. Stopa fundamentowa S1 szt. 15

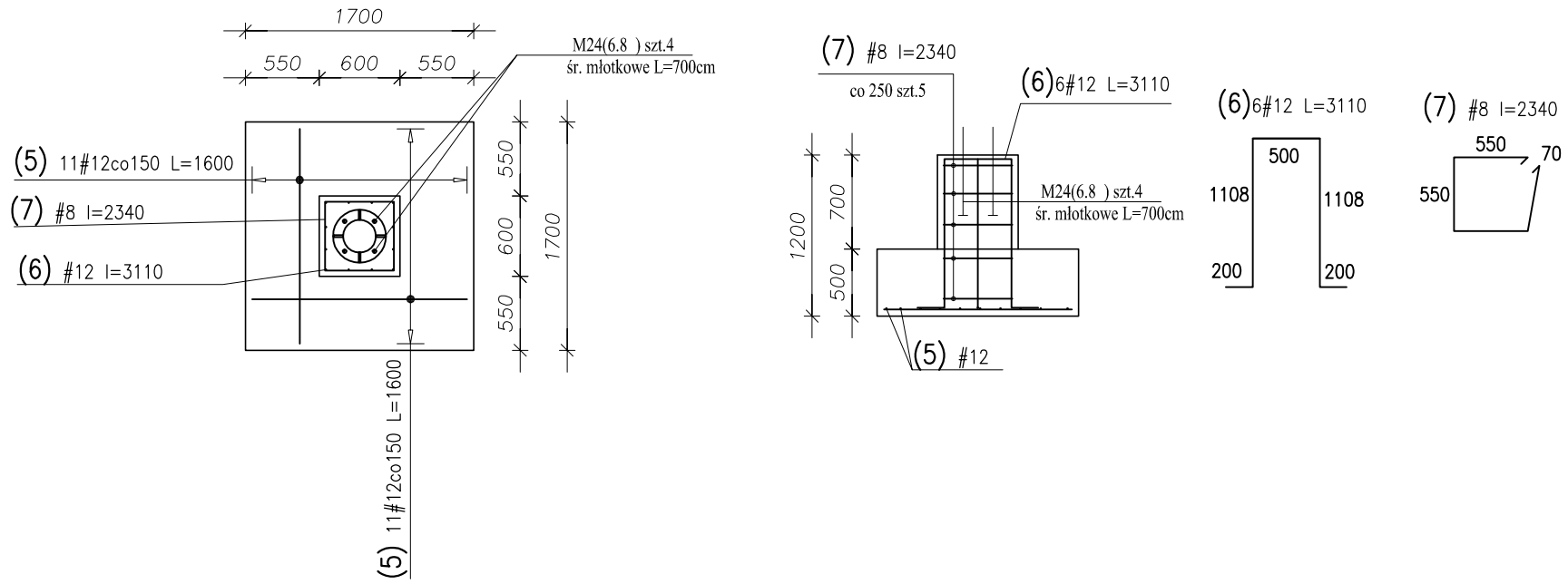

W Y K A Z S T A L I Z B R O J E N I O W E J

					Obiekt: Wiata targowa							Rys. Stopa fund. Nr rys. Strona 1 z 1 Data Wyk Jakub Woźniak	
Nr	ø [mm]	Klasa stali	Gat. stali	Sztuk	Kształt [cm]	Długość [cm]	Długość całkowita [m] 8	12	12				
5	#12	RB500	AIIIN	22	160	160			35.2				
6	#12	RB500W	AIIIN	6		311		18.66					
7	#8	RB500W	AIIIN	5	7 55 55	234	11.7						
					Długość ogółem [m]		11.7	18.66	35.2				
					Ciężar 1mb [kg]		0.395	0.888	0.888				
					Ciężar ogółem [kg]		4.6	16.6	31.3				
					Ciężar wg klas stali [kg]								
					Ciężar razem [kg]								52.5

UWAGA: Zestawienie na jedną stopę

WSZYSTKIE PRAWA ZASTRZEŻONE,
POWIELANIE LUB WYKORZYSTYWANIE, NIEZGODNE Z
PRZEZNACZENIEM BEZ ZGODY WŁAŚCICIELA DOKUMENTACJI ZABRONIONE

WABUD

JEDNOSTKA PROJEKTOWA:
**"WABUD" mgr. inż. Jakub Woźniak ul. Warszawska 79
98-100 Łask**

TEMAT:
**BUDOWA TARGOWISKA "MÓJ RYNEK"
W SZADKU** Z INFRASTRUKTURĄ TOWARZYSZĄCĄ-
"PROJEKT WIATY TARGOWEJ"

ADRES:
Działka nr. 309, 307 obr 10 w Szadku przy ul. Sieradzkiej

INWESTOR:
GMINA I MIASTO SZADEK

PROJEKTANT: mgr inż. Jakub Woźniak
upr. bud. nr LOD/1546/PWOK/10

SPRAWDZAJACY: mgr inż. Adam Woźniak
upr. bud. nr LOD/1535/PWOK/10

OPRACOWANIE:

STADIUM:	RYSUNEK:	
Projekt budowlany	RZUT STOPY	
BRANŻA: KONSTRUKCJA	SKALA	ARKUSZ:
DATA: MARZEC 2012 r.	1:50	K30

RText (RText)