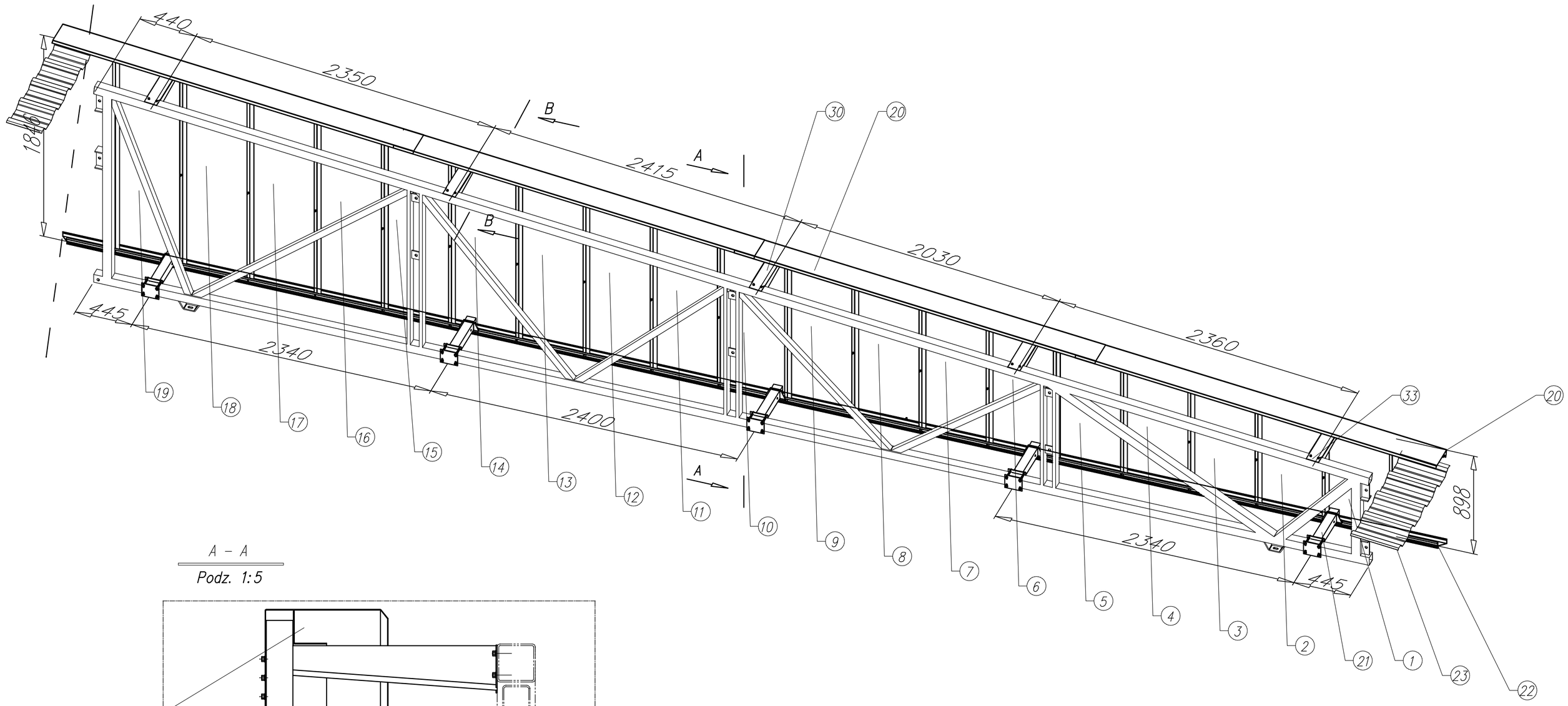


A – A

Podz. 1:5

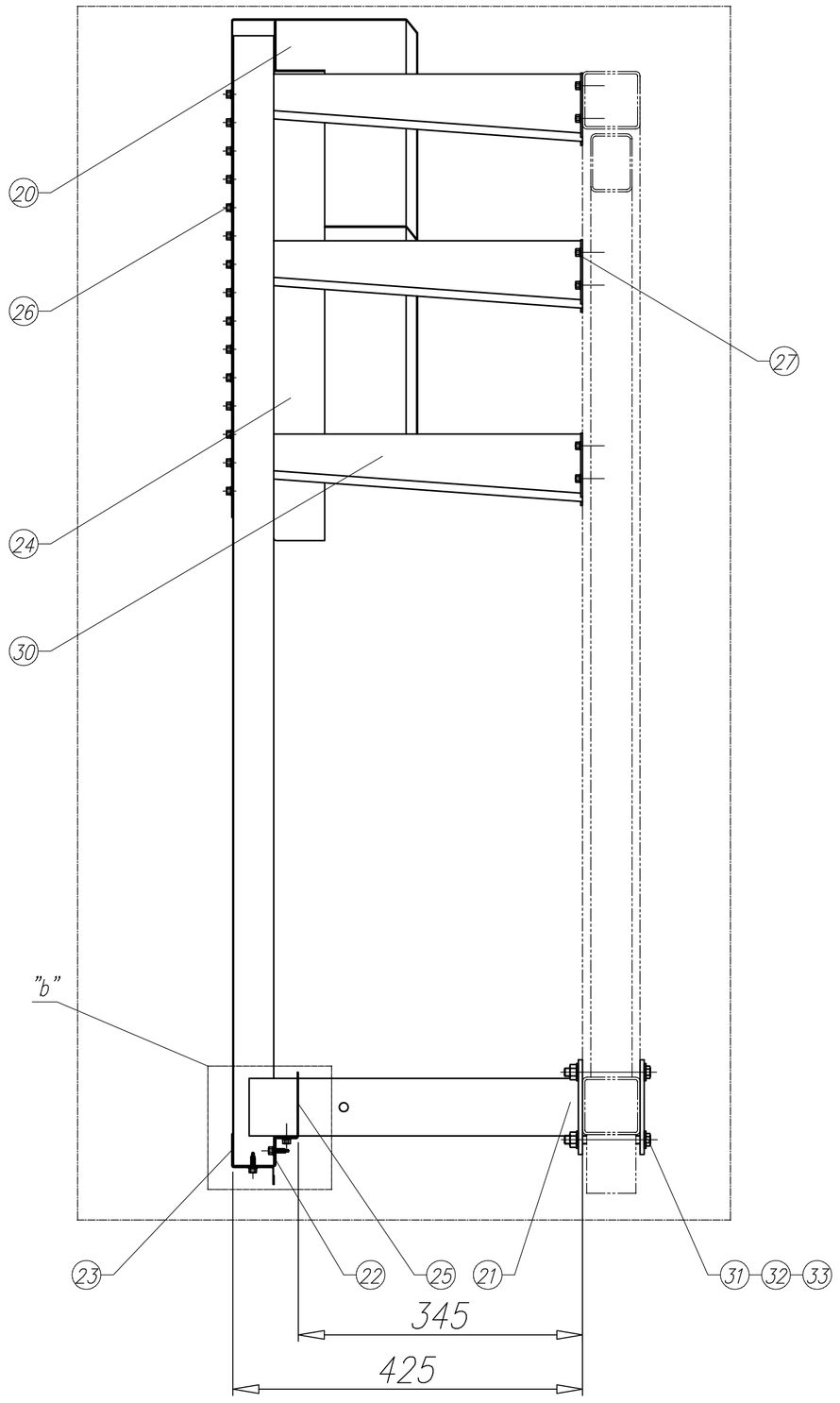


B – B

Podz. 1:2

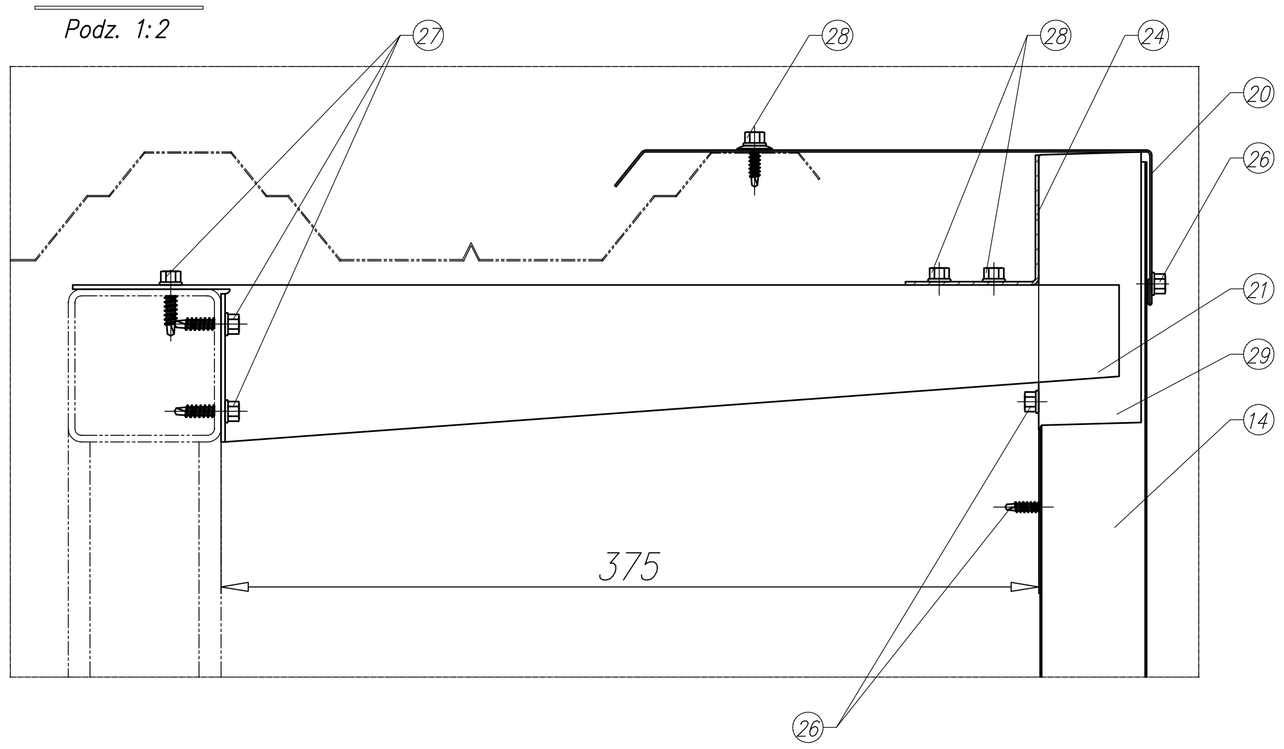


| | | | | | | |
|---|---|---|---|---|---|---|
| 33 | Podkładka ø10,5 | 320 | | PN–82005 | | |
| 32 | Nakrętka M10 | 160 | | PN–82144 | | |
| 31 | Sruba M10x100 | 160 | | PN–82105 | | |
| 30 | Ramię górne | 40 | S220+Z275 | 25K | | |
| 29 | Zaślepka | 160 | DX51D+Z275 | 26K | | |
| 28 | Wkręt samowiercący 4,8x25 z podkl. | 176 | BWKRET4.8/25S | – | | |
| 27 | Wkręt samowiercący spec. 5,5x32 | 320 | BWKRET5.5/32SS | – | | |
| 26 | Wkręt samowiercący 4,8x16 z podkl. | 1560 | BWKRET4.8/16S | – | | |
| 25 | Element podtrzymujący | 40 | S220+Z275 | 16K | | |
| 24 | Listwa nośna 2 górna | 16 | S220+Z275 | 20K | | |
| 23 | Listwa lakierowana 2 | 16 | DX51D+Z275 | 22K | | |
| 22 | Listwa nośna 2 dolna | 16 | S220+Z275 | 21K | | |
| 21 | Ramię dolne | 40 | – | 10K | | |
| 20 | Wiatrownica | 48 | S220+Z275 | 27K | | |
| 19 | Panel nr 19 | 8 | DX51D+Z275 | 23K | | |
| 18 | Panel nr 18 | 8 | DX51D+Z275 | 23K | | |
| 17 | Panel nr 17 | 8 | DX51D+Z275 | 23K | | |
| 16 | Panel nr 16 | 8 | DX51D+Z275 | 23K | | |
| 15 | Panel nr 15 | 8 | DX51D+Z275 | 23K | | |
| 14 | Panel nr 14 | 8 | DX51D+Z275 | 23K | | |
| 13 | Panel nr 13 | 8 | DX51D+Z275 | 23K | | |
| 12 | Panel nr 12 | 8 | DX51D+Z275 | 23K | | |
| 11 | Panel nr 11 | 8 | DX51D+Z275 | 23K | | |
| 10 | Panel nr 10 | 8 | DX51D+Z275 | 23K | | |
| 9 | Panel nr 9 | 8 | DX51D+Z275 | 23K | | |
| 8 | Panel nr 8 | 8 | DX51D+Z275 | 23K | | |
| 7 | Panel nr 7 | 8 | DX51D+Z275 | 23K | | |
| 6 | Panel nr 6 | 8 | DX51D+Z275 | 23K | | |
| 5 | Panel nr 5 | 8 | DX51D+Z275 | 23K | | |
| 4 | Panel nr 4 | 8 | DX51D+Z275 | 23K | | |
| 3 | Panel nr 3 | 8 | DX51D+Z275 | 23K | | |
| 2 | Panel nr 2 | 8 | DX51D+Z275 | 23K | | |
| 1 | Panel nr 1 | 8 | DX51D+Z275 | 23K | | |
| L.p. | Wyszczególnienie | Ilość | Materiał | Nr.rys.lub normy | Masa 1 szt. | Ogółem |

WSZYSTKIE PRAWA ZASTRZEŻONE,
POWIELANIE LUB WYKORZYSTYWANIE, NIEZGODNE Z
PRZEZNACZENIEM BEZ ZGODY WŁAŚCICIELA DOKUMENTACJI ZABRONIONE

WABUD

JEDNOSTKA PROJEKTOWA:
"WABUD" mgr. inż. Jakub Woźniak ul. Warszawska 79
96-100 Łask

TEMAT:
BUDOWA TARGOWISKA "MÓJ RYNEK"
W SZADKU Z INFRASTRUKTURĄ TOWARZYSZĄCĄ-
"PROJEKT WIATY TARGOWEJ"

ADRES:
Działka nr. 309, 307 obr 10 w Szadku przy ul. Sieradzkiej

INWESTOR:
GMINA I MIASTO SZADEK

PROJEKTANT: mgr inż. Jakub Woźniak
upr. bud. nr LOD/1546/PWOK/10

SPRAWDZAJĄCY: mgr inż. Adam Woźniak
upr. bud. nr LOD/1535/PWOK/10

OPRACOWANIE:

STADIUM: Projekt budowlany

RYSUNEK: OBUDOWA FRONTOWA I TYŁNA DACHU

BRANŻA: KONSTRUKCJA

SKALA: 1:20

ARKUSZ: 24K

DATA: MARZEC 2012 r.