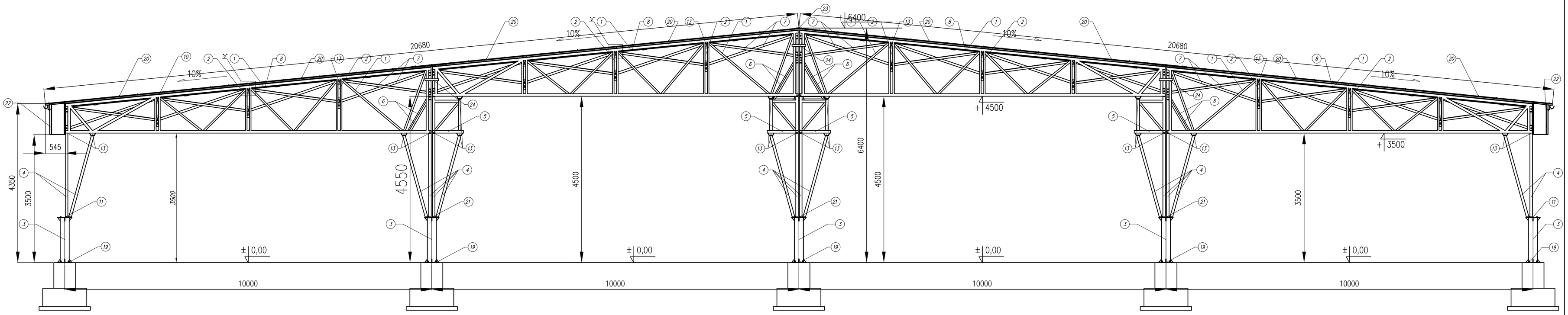

szczegół "a"

Podz. 1:5

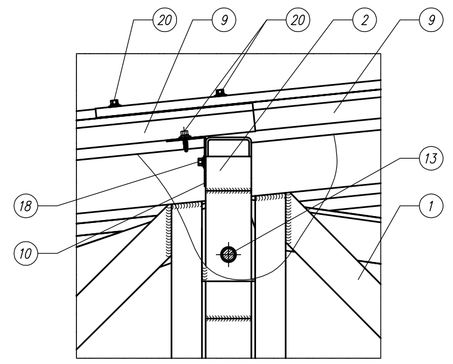

A – A

Podz. 1:5

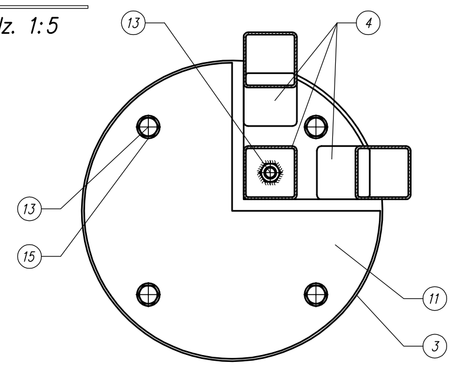

B – B

Podz. 1:5

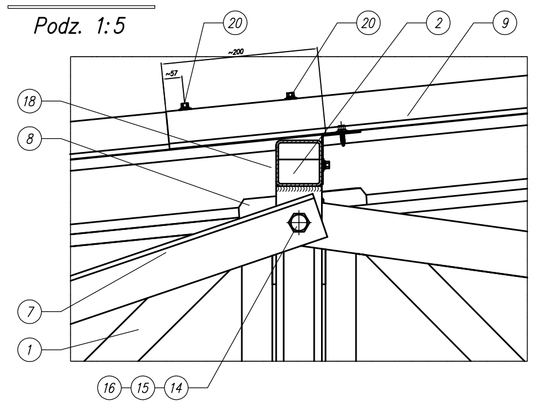

C – C

Podz. 1:5

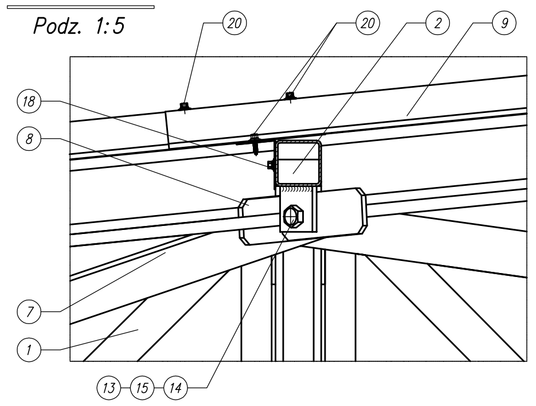

L.p.	Wyszczególnienie	Ilość	Materiał	Nr.rys.lub normy	Uwagi
24	Element ściągający	16		09K	
23	Ogalor	1		30K	
22	Panel narożny bocznej obudowy	4		13K	
21	Nakładka stupa 1/2	6		28K	
20	Wkręt samowiercący 4,8/25	6400			
19	Kotwa wklejana M24 FISCHER	60			
18	Wkręt samowiercący 5,5/32	1520			
17	Podkładka ø16 powiększona	96		PN/M-82144	
16	Śruba M16x70 kl.8.8	80		PN/M-82144	
15	Podkładka ø16	1040		PN/M-82144	
14	Nakrętka M16	688		PN/M-82144	
13	Śruba M16x50 kl.8.8	800		PN/M-82144	
12	Stopa fundamentowa wiaty	15			
11	Nakładka stupa 3/4	4		29K	
10	Listwy dachowe	160		11K	
9	Blacha dachowa – T50 L=5600	192	BL0.70/T50/OC		
8	Stężenie dachowe	128		06K	
7	Stężenia kątowe	64		07K	
6	Element końcowy	16		03K	
5	Element podnoszący	16		04K	
4	Nogi stupa	32		05K	
3	Stup	15		08K	
2	Płatew kratowa	40		02K	
1	Dźwigar kratowy	16		01K	

WSZYSTKIE PRAWA ZASTRZEŻONE.
POWIELANIE LUB WYKORZYSTYWANIE, MUSZĄCONE Z
PRZEZNACZENIEM BEZ ZGODY WŁAŚCICIELA DOKUMENTACJI ZABRONIONE

WABUD

JEDNOSTKA PROJEKTOWA:
"WABUD" mgr. inż. Jakub Woźniak ul. Warszawska 79 98-100 Łask

TEMAT:
BUDOWA TARGOWISKA "MÓJ RYNEK" W SZADKU Z INFRASTRUKTURĄ TOWARZYSZĄCĄ- **"PROJEKT WIATY TARGOWEJ"**

ADRES:
Działka nr. 309, 307 obr 10 w Szadku przy ul. Sieradzkiej

INWESTOR:
GMINA I MIASTO SZADEK

PROJEKTANT: mgr inż. Jakub Woźniak
upr. bud. nr LOD/1546/PWOK/10

SPRAWDZAJĄCY: mgr inż. Adam Woźniak
upr. bud. nr LOD/1535/PWOK/10

OPRACOWANIE:

STADIUM:	RYSUNEK:	
Projekt budowlany	MONTAŻ KONSTRUKCJI WIATY	
BRANŻA: KONSTRUKCJA	SKALA: 1:50	ARKUSZ: 31K
DATA: MARZEC 2012 r.		